ADTP-1670

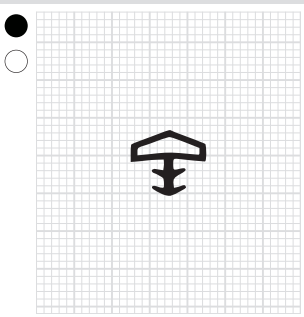

"Häuschen-Dichtung" · "house seal"
10 mm Falzbreite · fold width of 10 mm

ADTP-811

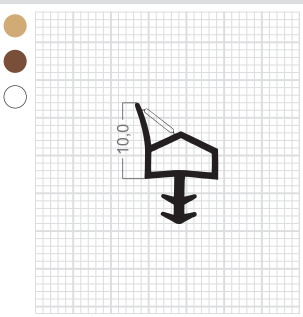

10 mm Falzbreite · 10mm fold width
mit Ausreißsteg · with tear off part

ADTP-412

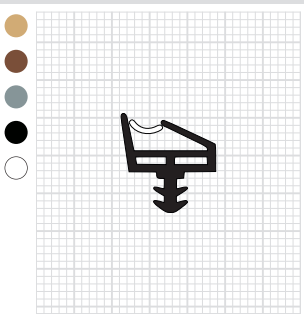

mit Ausreißsteg
with tear off part

ADTP-413

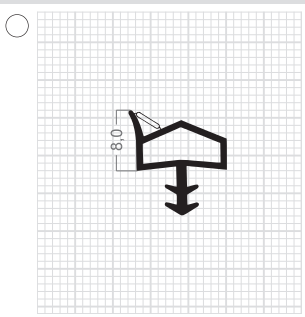

mit Ausreißsteg
with tear off part

ADTP-434

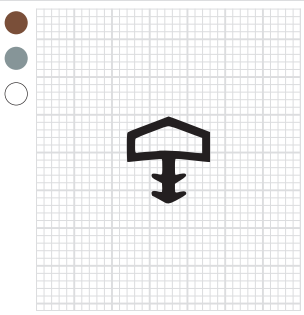

"Häuschen-Dichtung" · "house seal"
11 mm Falzbreite · fold width of 11mm

ADTP-409

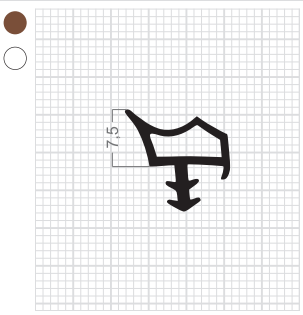

mit Falzkantenschutz
fold edge protection

AD-912

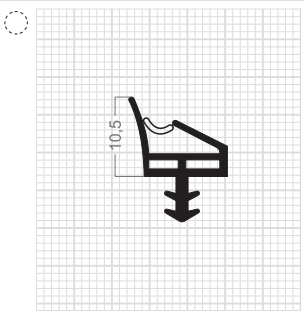

ADTP-411

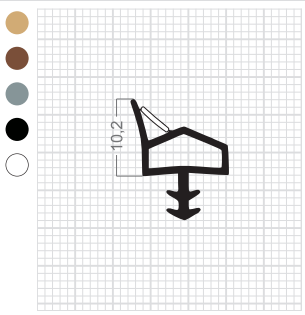

mit Ausreißsteg
with tear off part

ADTP-401-2K

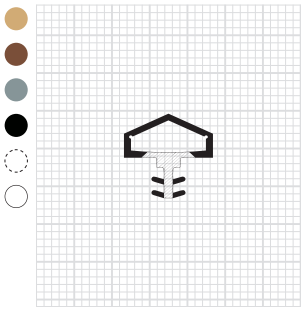

ADTP-433-2K

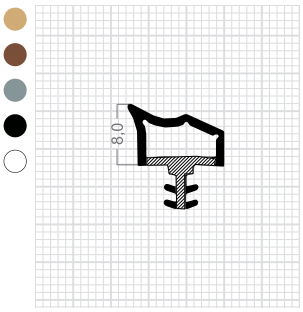

ADTP-912

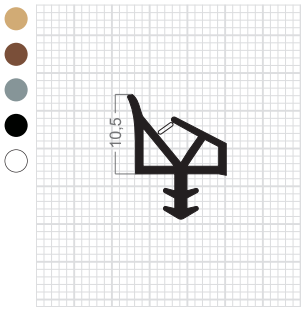

mit Ausreißsteg
with tear off part

ADTP-3890

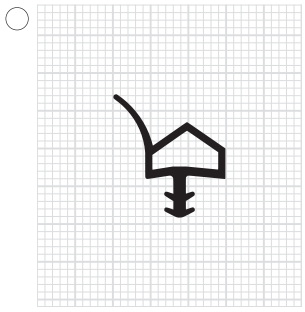

Fußbreite = 4,0 mm
foot width = 4,0 mm

ADSL-401

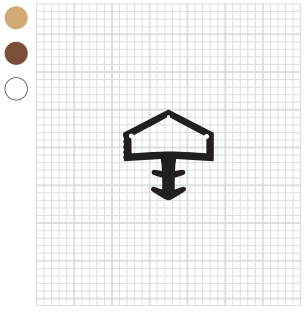

"Häuschen-Dichtung" · "house seal"
12 mm Falzbreite · fold width of 12mm

ADTP-3888

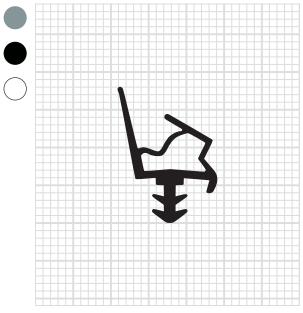

ADTP-915

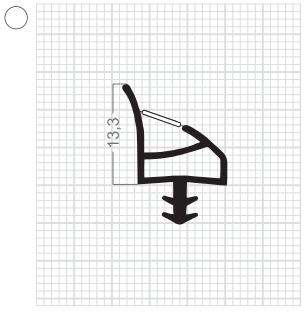

mit Ausreißsteg
with tear off part

ADTP-419-V

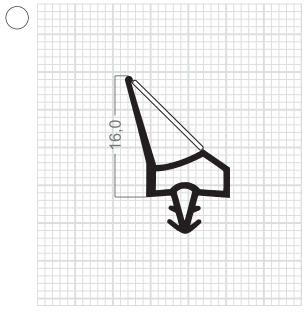

mit Ausreißsteg
with tear off part